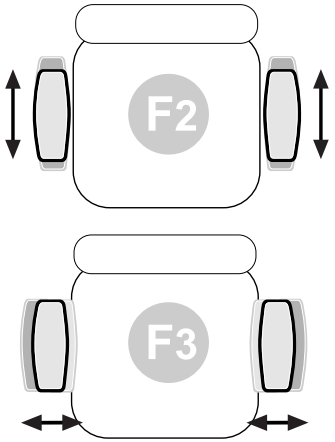

MONTAGE
ASSEMBLING
MONTAJE

IA+IR

CONFORME NORME EN1335-1-2-3
COMPLIANT WITH EN1335-1-2-3

CP **SY** **SELF** **YNOTM.089** **3.0**

www.sokoa.com

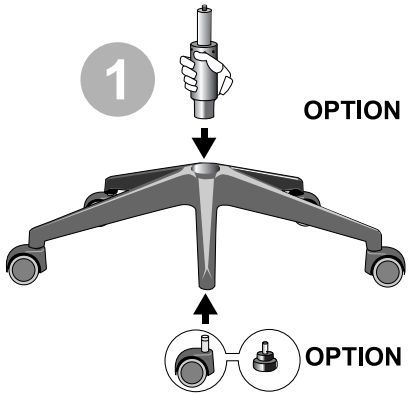

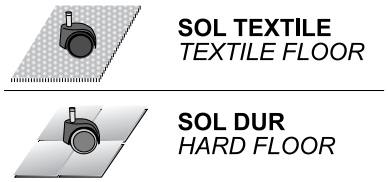

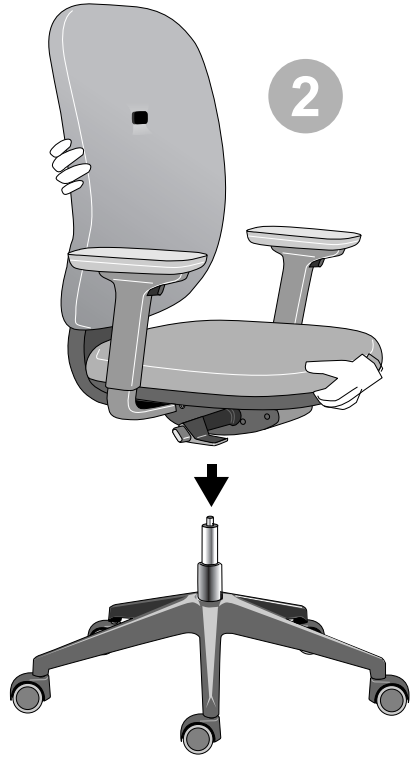

IA+IR

UTILISATION
USE
UTILIZACION

CP

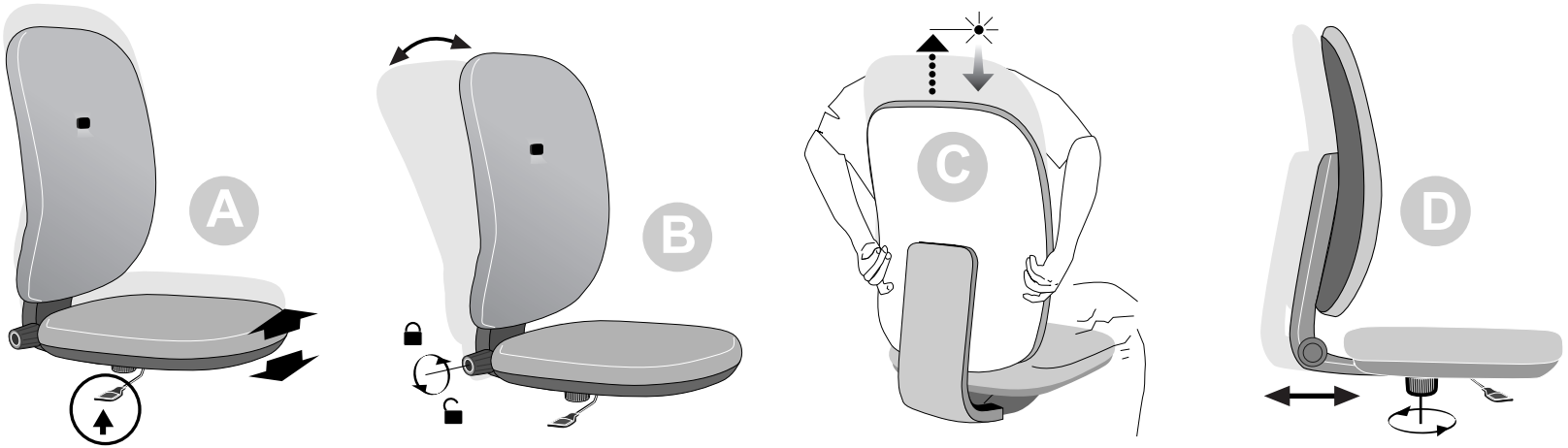

SY

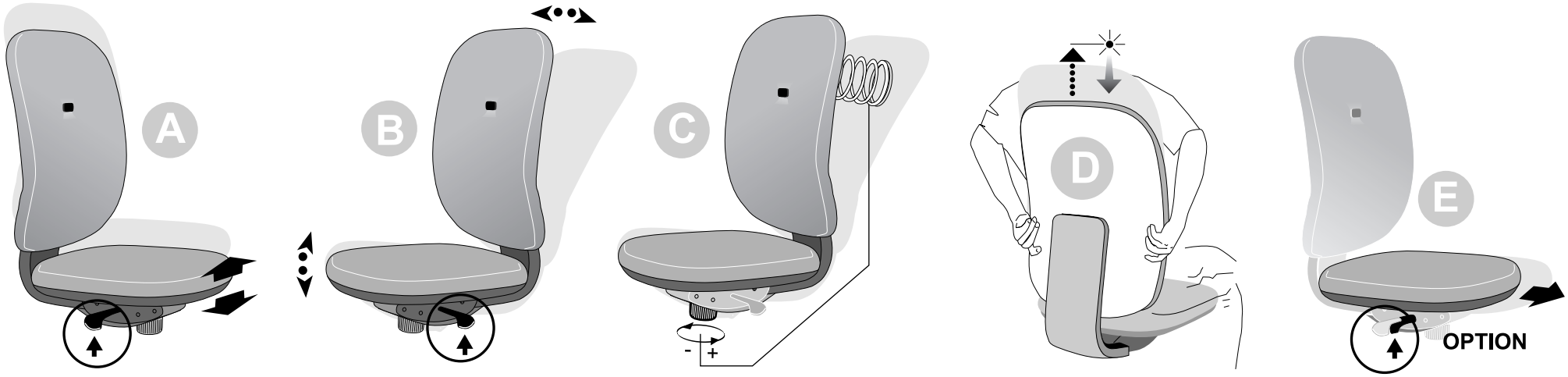

SELF

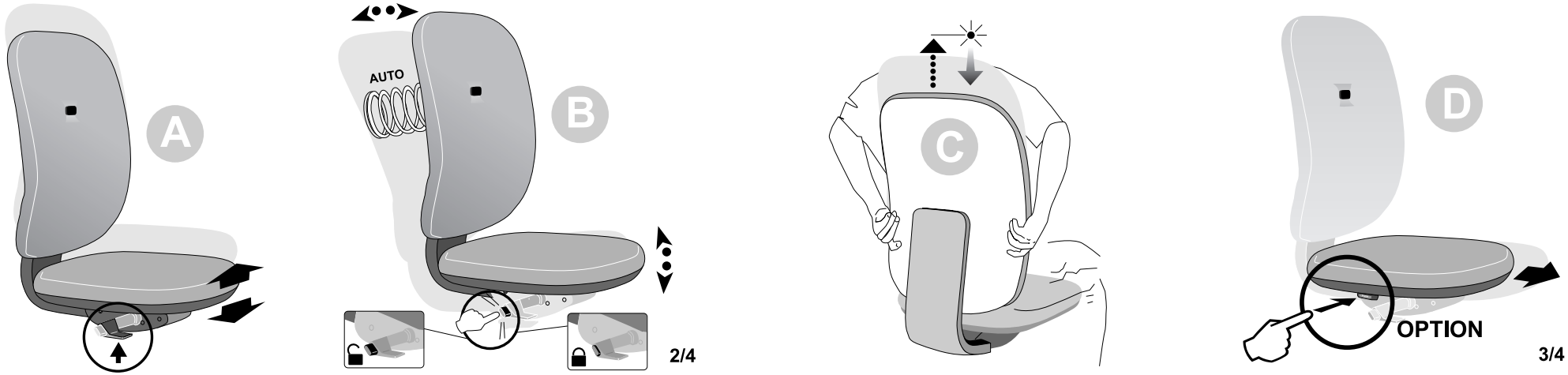

MONTAGE
ASSEMBLING
MONTAJE

IA+IR-Bras

www.sokoa.com

1D 3D

YNOTB.037 1.0

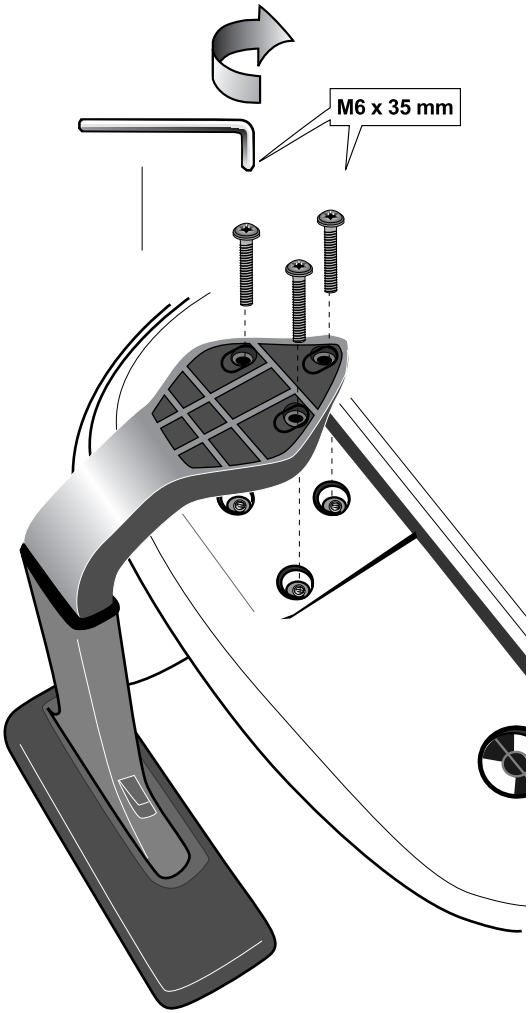

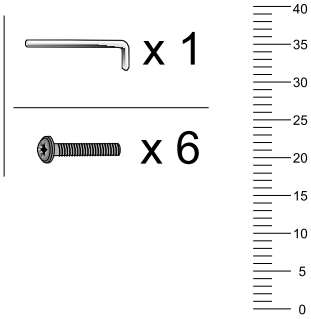

1D
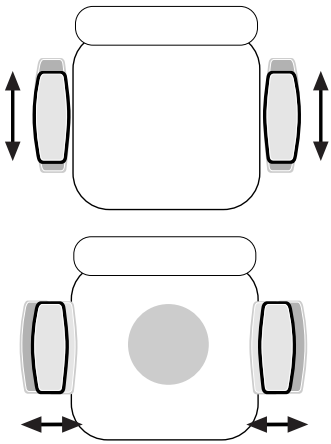
3D